INHALTSVERZEICHNIS

1 Allgemeines
1.1 Benützung des Leitfadens 98
1.2 Allgemeine Sicherheitshinweise 98
1.3 Identifikationsplakette 99
1.4 Kundendienst 99
2 Öffnung der Verpackung
2.1 Transport und Entfernen der Verpackung 100
2.2 Kontrolle der Bestandteile 102
3 Beschreibung der Absaugzentrale
3.1 Funktionsweise der Anlage 103
3.2 Einsatzgebiet 104
3.3 Konstruktionsschema 105
3.4 Technische Charakteristiken 106
4 Montage
4.1 Montageort 107
4.2 Änderung der Anschlüsse von Rechts auf Links 108
4.3 Anbringung der Zentrale 110
4.4 Verbindung mit dem Rohrleitungsnetz 111
4.5 Verbindung mit dem Stromnetz 112
5 Benützung der Staubsauganlage
5.1 Einschalten der Anlage 113
5.2 Arbeiten mit der Anlage 113
6 Instandhaltung
6.1 Regelmäßige Instandhaltung 114
6.2 Entleerung des Staubbehälters 115
6.3 Austausch der Filterkartusche 116
6.4 Pflege und Wiederverwendung der Filterkartusche 117
7 Reparaturen
7.1 Grundsätzliche Kriterien 117
8 Empfohlene Ersatzteile
8.1 Ersatzteilliste 118
9 Stilllegung
9.1 Grundregeln 118
10 Fehlersuche
10.1 Thermal Circuit Breaker 119
11 Störungen
11.1 Fehlersuche 120

Deutsch

1 - ALLGEMEINES

1.1 Benützung des Leitfadens

Der Leitfaden wurde vom Hersteller verfasst und ist fester Bestandteil der Anlage. Wird diese verkauft, verschenkt oder vermietet, sollte der Leitfaden dem neuen Besitzer, bzw. Benützer übergeben werden. Auch der Hersteller ist möglichst von dieser Übergabe zu unterrichten.

Der Leitfaden sollte immer gut aufbewahrt werden. Hauptanliegen dieses Leitfadens ist es über die korrekte Benützung der Anlage zu informieren, damit ihre technischen Finessen, bei maximalem Sicherheitsstandard, optimal genützt werden können und die Anlage immer gut in Schuss bleibt.

Dieser Leitfaden darf, ohne schriftliche Genehmigung von seiten des Vervielfältigers mit keinem Medium, auch nicht in Ausschnitten, weder kopiert, noch vervielfältigt noch verbreitet werden.

1.2 Allgemeine Sicherheitshinweise

Die Hinweise zur Installation, Benützung und Instandhaltung der Anlage, die in diesem Leitfaden enthalten sind, sind genauestens zu lesen.

Die Anlage darf für andere Zwecke als die für die sie entwickelt wurde, nicht verwendet werden.

Kinder sollen der laufenden Anlage fernbleiben und nicht mit der Anlage oder ihren Anschlussdosen spielen.

Dieses Gerät darf nicht von Personen (einschließlich Kinder) mit mangelhaften psychischen, sensoriellen oder geistigen Fähigkeiten, oder von Personen ohne Erfahrung und Kenntnis benutzt werden. Dieses Gerät darf nur von Personen verwendet werden, die in der Handhabung unterwiesen sind oder die ihre Fäigkeiten zum Bedienen nachgewiesen haben und ausdrücklich mit der Benutzung beauftragt sind. Das Gerät darf nicht von Kindern oder Jugendlichen ubeaufsichtigt betrieben werden. (Gefahr von Unfällen durch unsachgemäße Verwendung des Gerätes)

Die Anlage muss sofort von der Stromzufuhr getrennt werden wenn:

- das Netzkabel nicht mehr intakt ist
- die Anlage nass wurde oder übermäßiger Feuchtigkeit ausgesetzt war
- die Anlage einen Stoß oder Schlag abbekommen hat, oder das Gehäuse beschädigt wurde
- davon ausgegangen werden kann, dass die Anlage einem Instandhaltungszyklus unterzogen oder repariert werden muss

Bei Durchführung von Instandhaltungsarbeiten, bei Entleeren des Staubbehälters, oder beim Reinigen des Filters sind Handschuhe und Schutzbrillen zu tragen. Es sind ausschließlich Originalersatzteile zu verwenden.

Textilien, besonders schwere Gegenstände oder Materialien, heiße Asche oder Glut dürfen nicht aufgesaugt werden.

Das Gerät ist zum Aufsaugen von Flüssigkeiten nicht geeignet.

Ohne Filterkartusche darf die Anlage nicht in Betreib genommen werden.

Die Entlüftungsrohre und die Kühlschlitze des Motors der Anlage dürfen nicht verdeckt werden.

Die Saugdüsen dürfen nicht auf irgendwelche Körperteile gerichtet werden.

Es dürfen nicht mehrere Absaugdosen gleichzeitig verwendet werden.

Die Staubsauganlage soll abgeschaltet werden, wenn sie nicht gebraucht wird. Wird sie über einen längeren Zeitraum nicht benützt, soll sie auch von der Stromzufuhr getrennt werden.

Deutsch

1.3 Identifikationsplakette

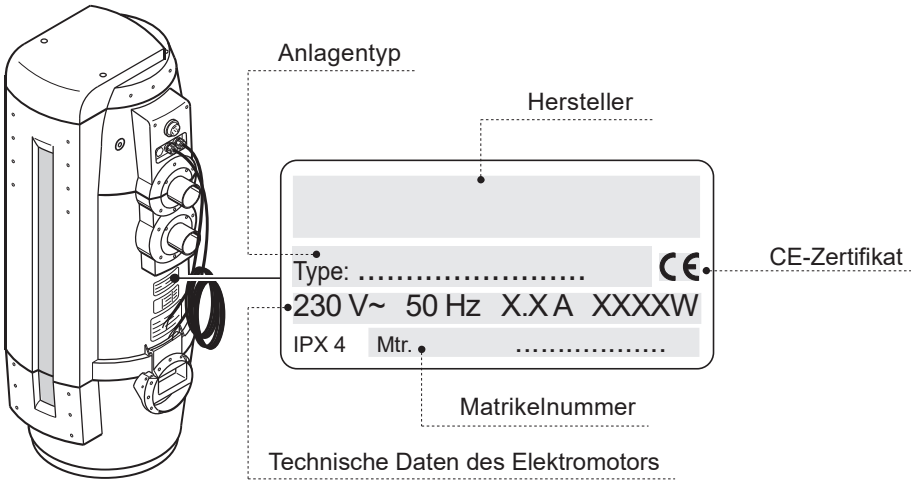

1.4 Kundendienst

Bei Notwendigkeit wenden sie sich bitte ausschließlich an den Kundendienst des Herstellers, oder an einen anderen ermächtigten Kundendienst. Die technischen Daten der Identifikationsplakette und die Matrikelnummer der Anlage sind dabei immer anzugeben.

Kundendienst des Herstellers

Ermächtigter Kundendienst

Deutsch

2 - ÖFFNUNG DER VERPACKUNG

2.1 Transport und Entfernen der Verpackung

Die Absaugzentrale in der Verpackung laut den darauf abgedruckten Anleitungen zum geplanten Aufstellungsort bringen. Wenn nötig eine Sackkarre verwenden, oder die Hilfe einer zweiten Person in Anspruch nehmen.

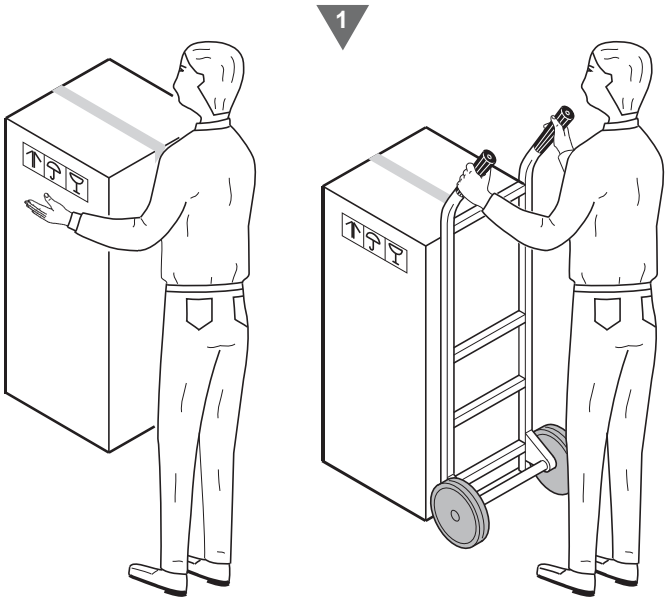

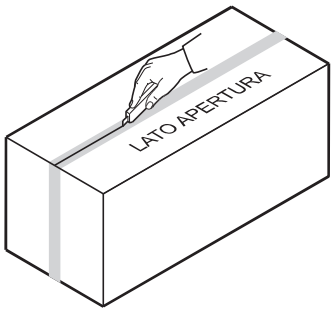

2 Die verpackte Anlage auf die Seite legen und darauf achten, dass die Aufschrift "LATO APERTURA" oben ist. Das Klebeband vorsichtig durchschneiden.

Deutsch

Die Verpackung öffnen, die Anlage bei den Haltebändern ergreifen, aus der Verpackung nehmen und horizontal auf den Boden legen.

3

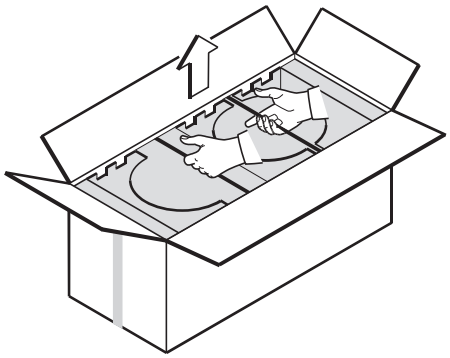

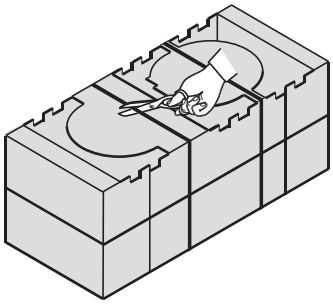

4 Die Haltebänder durchtrennen.

Den oberen Karton abnehmen, die Absaugzentrale herausnehmen, vertikal auf den Boden stellen und den Nylonbeutel, der die Anlage vor Staub schützt, entfernen.

5

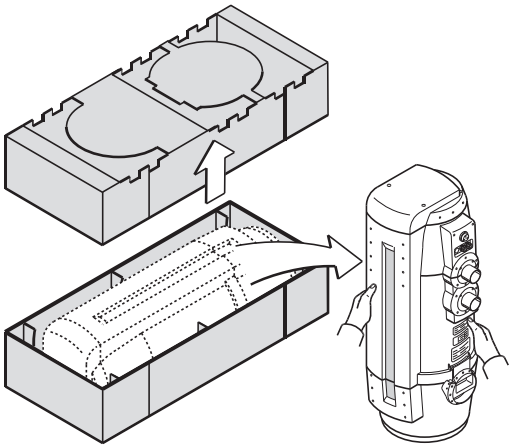

6 Alle Zubehörteile aus der Verpackung nehmen und die Kartonagen fachgerecht entsorgen.

Deutsch

2.2 Kontrolle der Bestandteile

Alle Bestandteile der Anlage, wie sie in der Verpackung vorgefunden wurden, kontrollieren:

- 1 - Absaugzentrale
- 2 - Metallplatte zur Wandbefestigung
- 3 - Abluftschalldämpfer aus Kunststoff
- 4 - Zwei Gummimuffe zur Verbindung mit dem Rohrleitungsnetz
- 5 - Vier Rohrschellen aus Metall zwecks Befestigung der Muffen
- 6 - Leitfaden zur Installation, Benützung und Instandhaltung
- 7 - Selbstklebeetikette mit dem Herstellerlogo

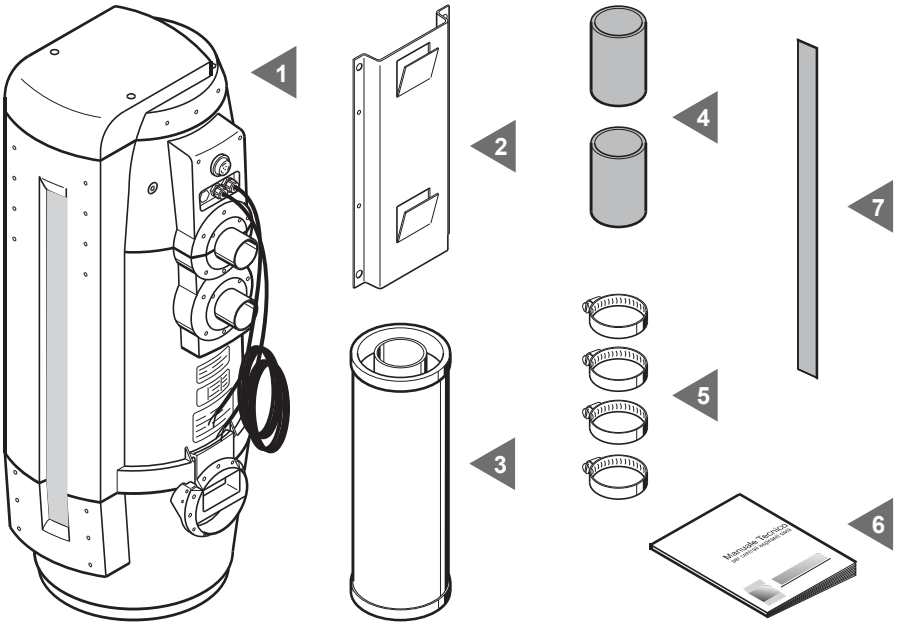

Bei der Kontrolle ist festzustellen, ob die Zentrale und das Zubehör dem bestellten Modell entspricht und ob das Material keine Transportschäden aufweist. Im gegenteiligen Fall ist unverzüglich der Kundendienst des Herstellers zu verständigen.

Deutsch

3 - BESCHREIBUNG DER ABSAUGZENTRALE

3.1 Funktionsweise der Anlage

Eine Staubsauganlage, die für jede Art von Gebäude geeignet ist (Wohnungen, Bürohäuser, Beherbergungsbetriebe, Dienstleistungseinrichtungen), besteht aus einem System von PVC-Rohren, entweder unter oder über Putz, oder unter einer Hängedecke verlegt, die die verschiedenen Räume vernetzen und an deren Ende sich die Absaugdosen befinden.
Die Absaugzentrale wird in einem Abstellraum, in der Garage, oder in einem anderen geeigneten Raum installiert und mit dem Rohrleitungsnetz verbunden.
Die Zentrale wird in Betrieb genommen, indem der flexible Saugschlauch in irgendeine der Absaugdosen eingesteckt wird.
Verfügt das Rohrleitungsnetz über keine elektrische Steuerleitung, kann die Zentrale mittels einer Fernsteuerung bedient werden (Sonderzubehör).

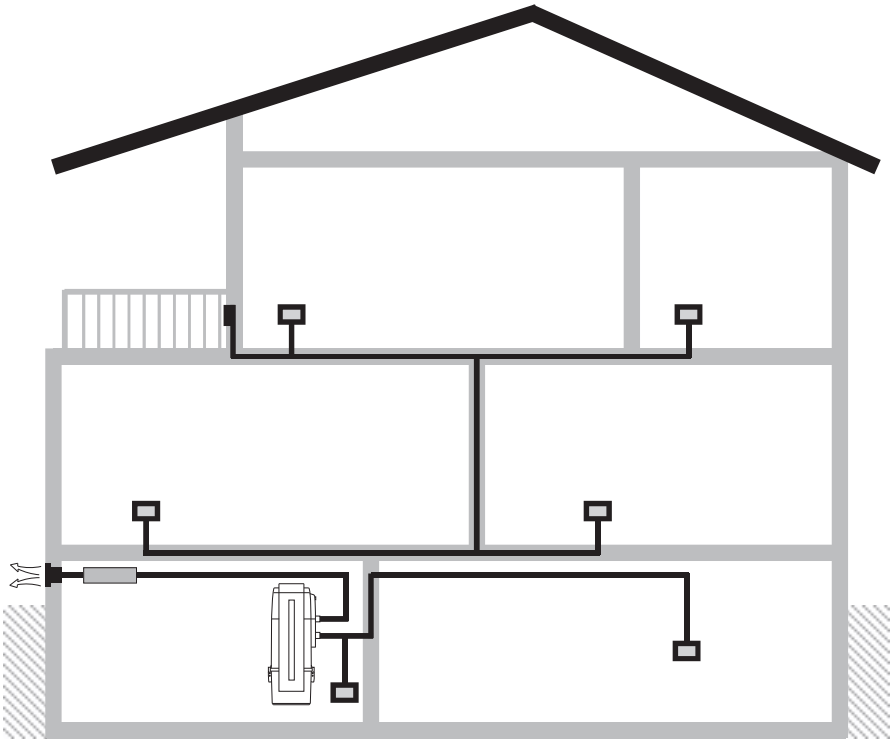

Deutsch

3.2 Einsatzgebiet

Die Absaugzentrale von denen dieser Leitfaden handelt sind progetier um ausschließlich Staub, Feststoffe geringsten Ausmaßes und trockene Materialien aufzusaugen. Sie darf nicht dazu verwendet werden Textilien, schwere, glühende oder sogar brennende Materialien aufzusaugen.

Es ist absolut verboten explosionsgefährdete Materialien (z.B. Schießpulver), oder Materialien aufzusaugen, die für sich allein harmlos, aber in Verbindung mit anderen, gefährliche chemische Reaktionen nach sich ziehen können. Genauso ist es verboten die Absaugzentrale in explosionsgefährdeter Atmosphäre, oder außerhalb der normalen Temperatur-, Druck- und Feuchtigkeitsstandards zu verwenden.

Es ist nicht erlaubt die Anlage für andere als die obengenannten Zwecke einzusetzen. Jede Veränderung der Anlage, um sie für besondere Einsatzgebiete, oder für das Absaugen besonderer Materialien tauglich zu machen, bedarf der Zustimmung durch den Hersteller.
Die Verwendung der Absaugzentrale für andere Zwecke als die für die sie entwickelt und gebaut wurde, stellt ein Sicherheitsrisiko für Anlage und Benützer dar.

Deutsch

3.3 **Konstruktionsschema** (Siehe Zeichnung)

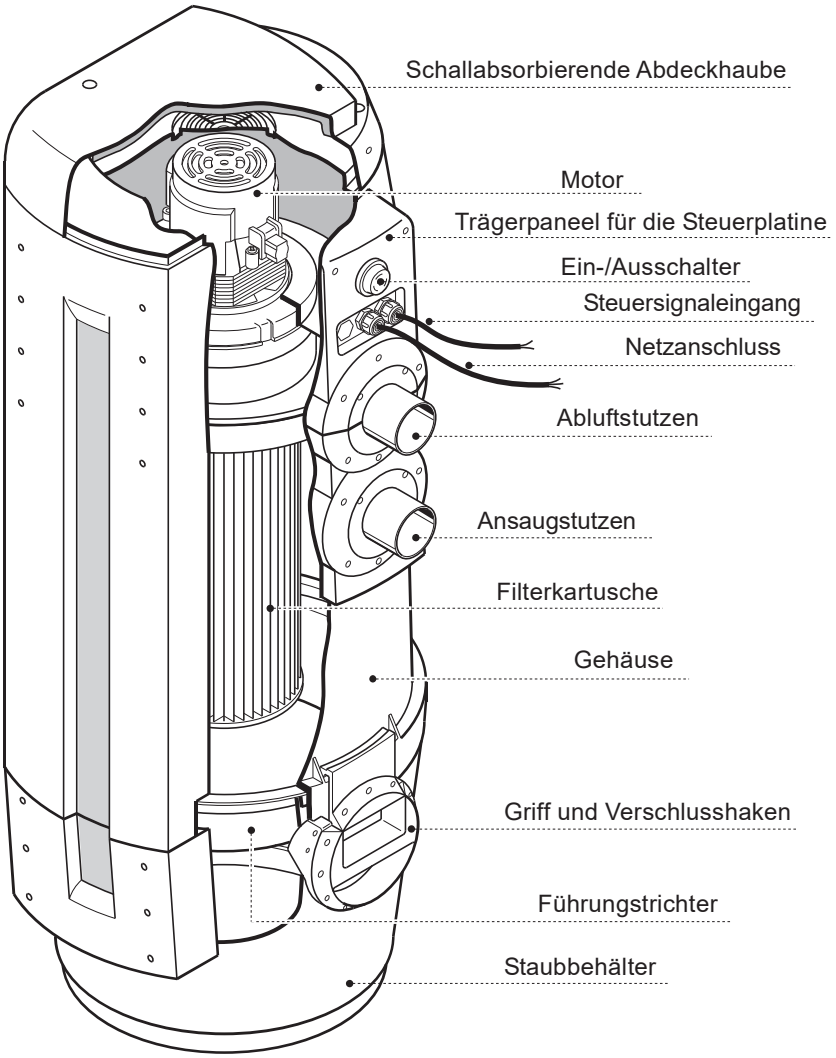

Deutsch

3.4 Technische Charakteristiken (Siehe Zeichnung und Tabelle)

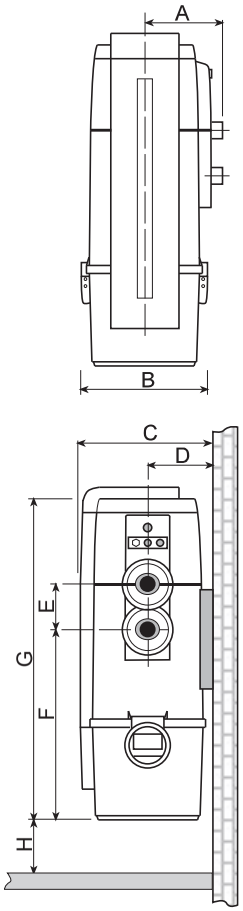

Deutsch

Technische Merkmale	Compact	High Efficieny
Ansaugstutzen in mm	50	50
IPX Schutzgrad	4	4
Spannung Volt	230	230
Hertz	50/60	50/60
Leistung in KW	1,9	2,2
Stromstärke in Ampere	7,8	8,9
Anschlussdosen Spannung in Volt	12	12
max Luftleistung m³	216	260
Filteroberfläche cm²	6700	6700
Fassungsvermögen Behälter	18	25
Maße A mm	210	230
Maße B mm	325	370
Maße C mm	350	380
Maße D mm	168	185
Maße E mm	108	108
Maße F mm	465	858
Maße G mm	825	915
Maße H mm (min.)	100	100
Geräuschpegelmessung	unter 70dB(A)	

4 - MONTAGE

- ACHTUNG -
DIE MONTAGE MUSS VOM
FACHMANN VORGENOMMEN WERDEN

4.1 Montageort

Die Installation einer Absaugzentrale setzt das Vorhandensein eines Rohrleitungsnetzes voraus, das vom Fachmann geplant und verlegt wurde. Nachstehend die wichtigsten Regeln für eine korrekte Installation
In Wohnhäusern, die sich über mehrere Stockwerke ausdehnen, muss die Absaugzentrale am tiefsten Punkt des Hauses installiert werden, etwa in der Garage oder in einem Lagerraum, jedenfalls in einem Raum, der vor Wettereinflüssen, Feuchtigkeit und vor all zu großen Temperaturschwankungen geschützt ist.
Der Montageort sollte sich nicht in der Nähe von Wärmequellen, wie Heizungen o.ä. befinden.
Die Zentrale sollte so installiert werden, dass sie leicht zugänglich und gut beleuchtet ist, um eventuelle Reparaturen und Instandhaltungsarbeiten zu erleichtern. Im Zweifelsfalle steht der Kundendienst des Herstellers mit Rat und Tat gerne zur Seite.

4.2 Änderung der Anschlüsse von Rechts auf Links

Ublicherweise werden die Abzaugzentralen mit den Ansaug- und Abluftstutzen auf der rechten Seite geliefert (Version DX). Bei Bedarf kann die Zentrale aber so verändert werden, dass sich die Anschlussstutzen auf der linken Seite befinden (Version SX).

Um die Änderung vorzunehmen sind folgende Schritte notwendig:

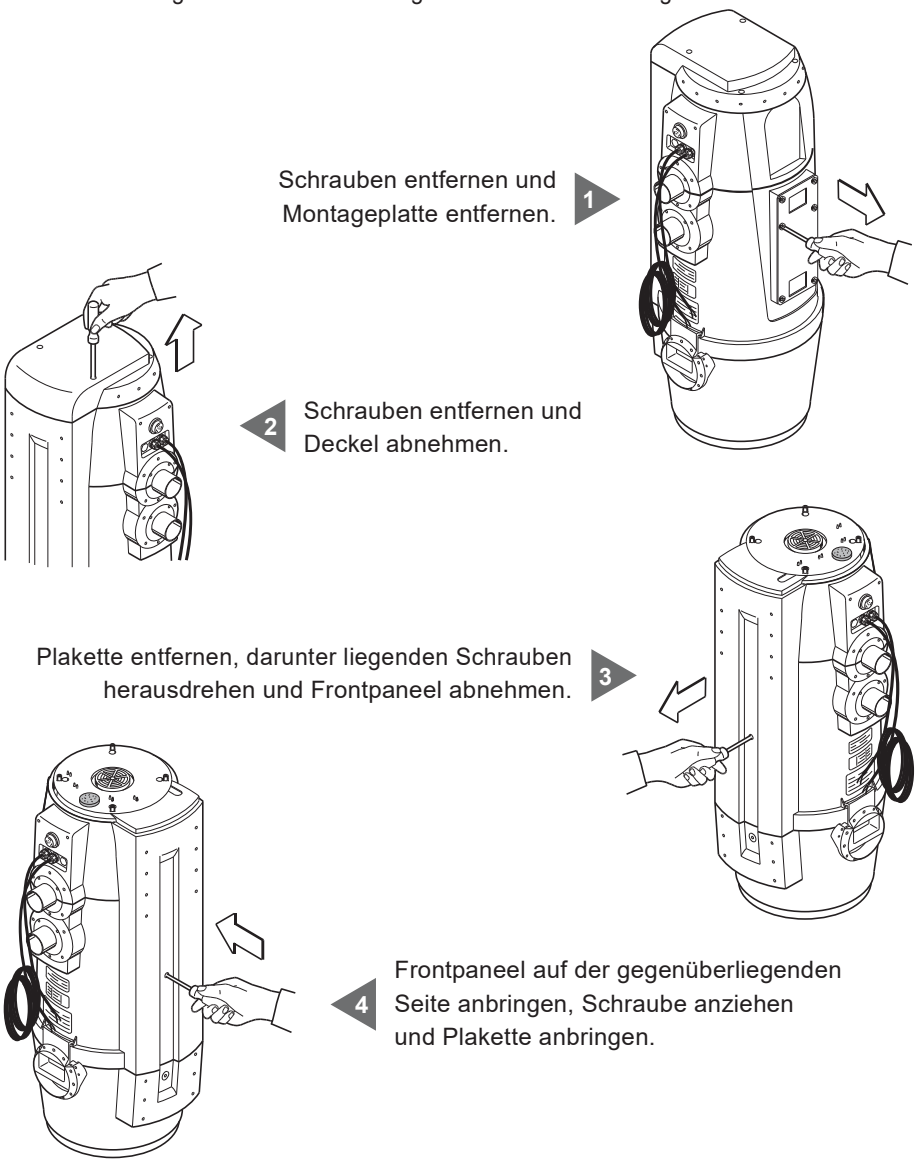

Deutsch

Deckel wieder anbringen. 5

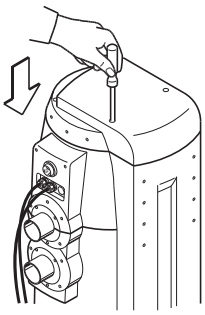

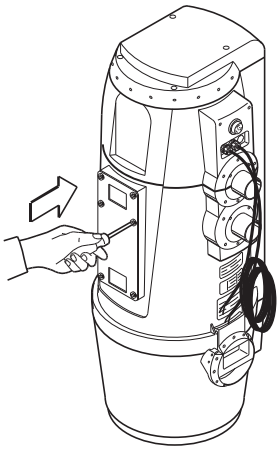

6 Montageplatte auf der gegenüberliegenden Seite anschrauben.

Die im Lieferumfang enthaltene Selbstklebeetikette anbringen. 7

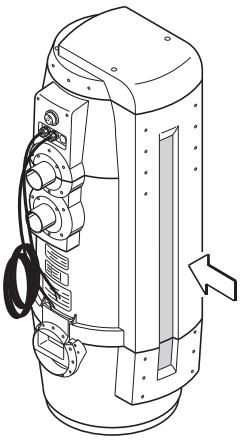

Deutsch

4.3 Anbringung der Zentrale

Die Absaugzentrale muss mittels der mitgelieferten Metallplatte, die mit geeigneten Dübeln und Schrauben befestigt wird, an einer Wand angebracht werden. Bei der Montage sollte daran gedacht werden, dass das Gewicht, das der Bügel aushalten muss, bis zu 7/8 Mal das Eigengewicht der Anlage ausmachen kann (Siehe Tabelle Absatz 3.5). Die Zentrale muss so hoch über dem Boden angebracht werden, dass die Abnahme des Staubbehälters zwecks Entleerung und der Wechsel des Filters möglich sind. So gehen sie vor:

Mittels der Metallplatte die Bohrlöcher an der Wand markieren.
(wurde die Bohrung bereits durchgeführt, weiter zu Schritt 3) 1

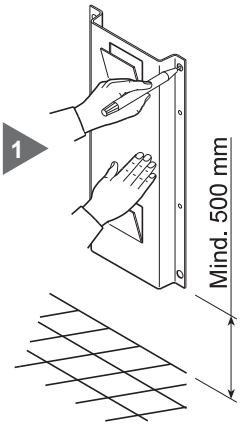

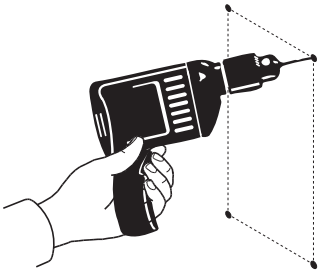

2 Löcher bohren.

Metallplatte an der Wand befestigen. 3

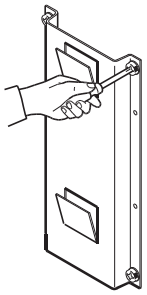

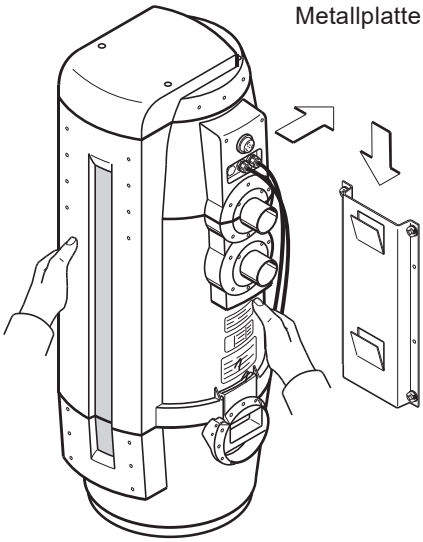

4 Absaugzentrale an der Platte einhängen.

Deutsch

4.4 Verbindung mit dem Rohrleitungsnetz (siehe Schema)

- 1 - Zentrale mittels Muffe mit dem Rohrleitungsnetz verbinden
- 2 - Zentrale mittels Muffe mit dem Abluftrohr verbinden
- 3 - Den Schalldämpfer in der Nähe des Ausblasgitters am Abluftrohr ankleben

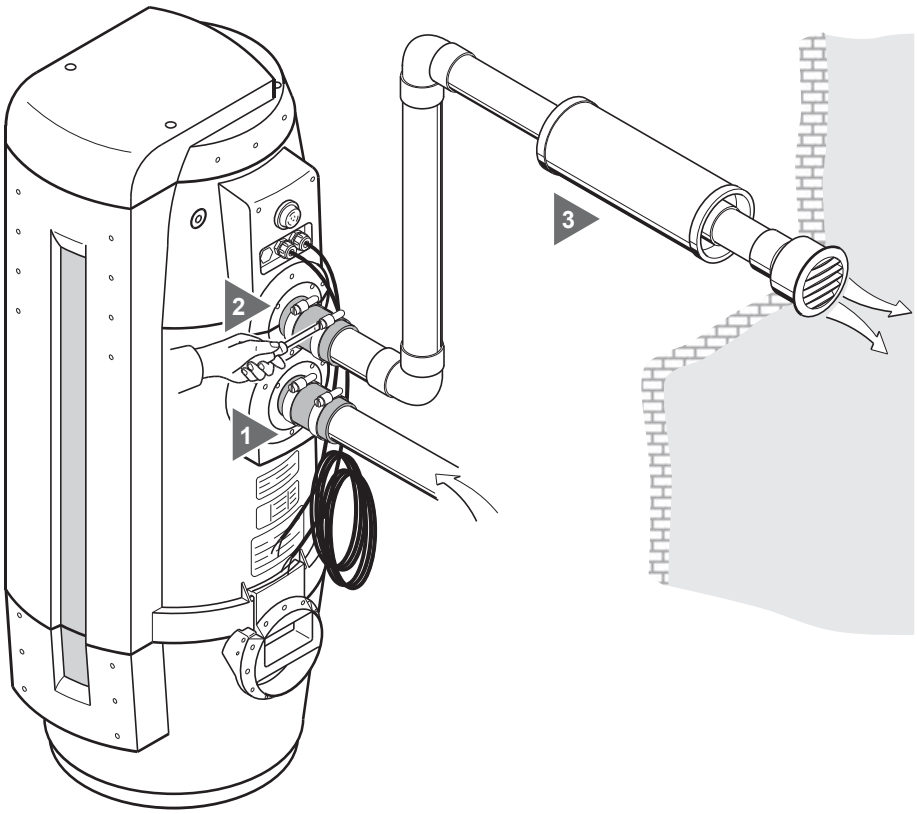

Sollte eine kanalisierte Abluftleitung notwendig sein, beachten Sie bitte folgende Hinweise:
Maximale Abluftrohrlänge:
N.B.

Durchmesser des Abluftrohres für eine Länge bis 4 m: 50 mm
Durchmesser des Abluftrohres für eine Länge von 4 bis 6 m: 63 mm
Durchmesser des Abluftrohres für eine Länge von 6 bis 8 m: 80 mm
Durchmesser des Abluftrohres für eine Länge von 8 bis 10 m: 100 mm

Die Verwendung eines ¸ber 10 m langen Rohres ist nicht zu empfehlen, denn das könnte die
Saugzentrale beschädigen.

Deutsch

4.5 Verbindung mit dem Stromnetz

Bevor der Anschluss der Zentrale an das Stromnetz vorgenommen wird, ist zu überprüfen, ob die Spannung des Netzes der für die Zentrale notwendigen, entspricht (siehe Identifikationsplakette). Den Den Einzugcabel mit niedrige Sicherheitspannung anschließen. Der Hersteller übernimmt für Sach- oder Personenschäden, die durch ein nicht fachgerecht installiertes Stromnetz entstehen könnten, keine Verantwortung.

Zwecks Durchführung dieses Vorgangs folgende Schritte ausführen (siehe Skizze)

- 1 - Steuerleitung anschließen.
- 2 - Netzcabel mit den Stecker verbinden und diesen in die Steckdose einführen.

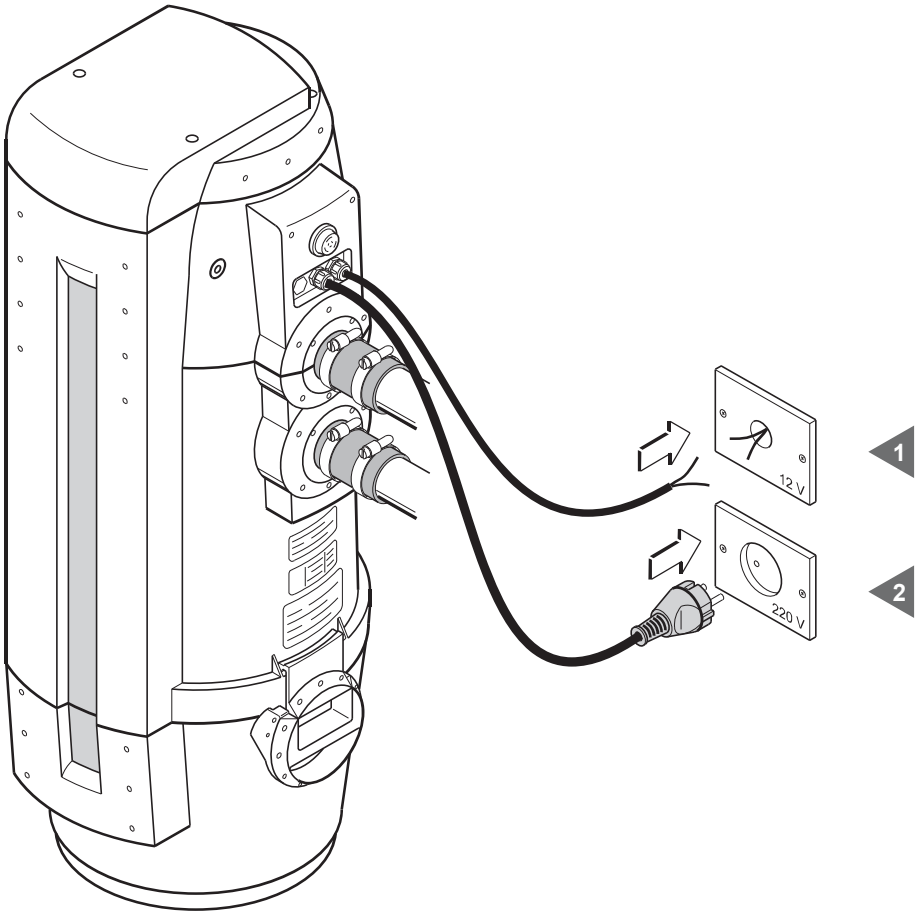

Deutsch

5 - BENÜTZUNG DER STAUBSAUGANLAGE

5.1 Einschalten der Anlage

Ein/Ausschalter betätigen.
Die rote Kontrolllampe leuchtet auf.

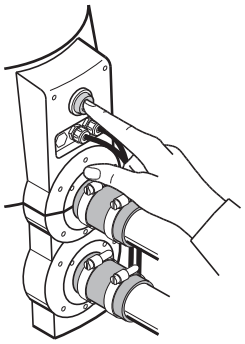

5.2 Arbeiten mit der Anlage

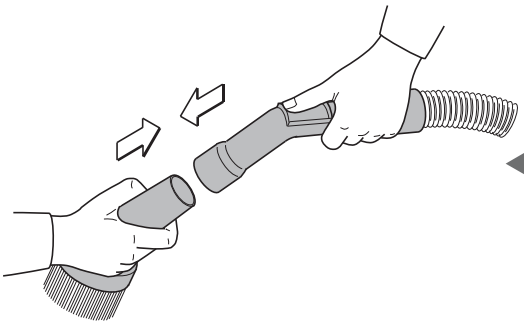

1 Am Griff des Saugschlauches das Reinigungszubehör anbringen, das gerade benötigt wird.

Das andere Ende des Schlauches in eine der Anschlussdosen einführen. Die Absaugzentrale läuft automatisch an. 2

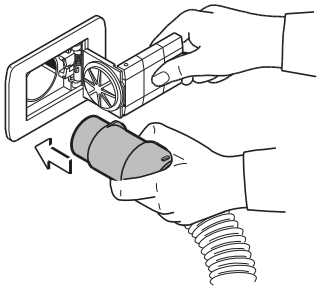

Nach Abschluss der Arbeit, den Schlauch aus der Anschlussdose herausziehen und den Deckel langsam einrasten lassen. Lässt man den Deckel allein zuschnellen, kommt es zu einem heftigen Schlag gegen die Anschlussdose, da die Zentrale einige Sekunden benötigt, bis der Sog nachlässt.

Deutsch

6 - INSTANDHALTUNG

- ACHTUNG -
VOR JEDEM INSTANDHALTUNGSEINGRIFF IST ES UNBEDINGT NOTWENDIG DIE STROMZUFUHR ZU UNTERBRECHEN.
BEI DEN INSTANDHALTUNGSARBEITEN SIND HANDSCHUHE UND SCHUTZBRILLEN ZU TRAGEN

6.1 Regelmäßige Instandhaltung

Nach bestimmten Gesamt-Betriebszeiten der Anlage sind einige Instandhaltungsarbeiten notwendig, damit die Anlage immer optimal funktionstüchtig bleibt und es nicht zu schweren mechanischen Schäden kommt (siehe Tabelle).

Betriebszeit (h)	Eingriff	Durchzuführen von
4	Reinigung der Filterkartusche	Benützer
6	Entleerung des Staubbehälters	Benützer
32	Austausch der Filterkartusche	Benützer
54	Kontrolle des Abluftstutzens	Kundendienst
400	Austausch der Kohlebürsten des Motors	Kundendienst

Das Gehäuse der Absaugzentrale sollte von Zeit zu Zeit mit einem weichen, feuchten Tuch und etwas Neutralseife gereinigt werden.
Achtung: Zur Reinigung sind ausschließlich Wasser oder Wasser und Neutralseife zu verwenden. Alkohol oder andere Lösungsmittel könnten das Gerät beschädigen. Bevor das Gerät wieder in Betrieb genommen wird, muss es vollständig trocken sein.

Deutsch

6.2 Entleerung des Staubbehälters

Den Staubbehälter abnehmen. 1

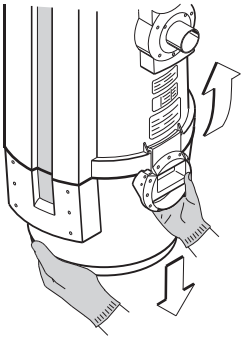

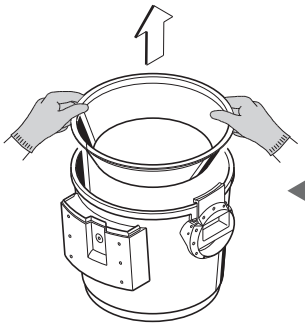

2 Den Führungstrichter herausnehmen.

Den Staubbehälter entleeren. 3

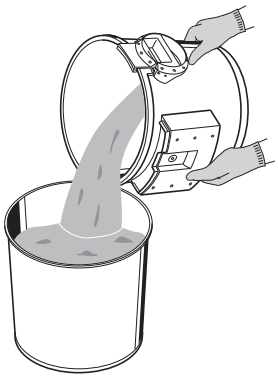

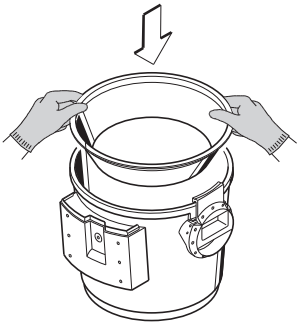

4 Den Führungstrichter wieder einsetzen.

Den Staubbehälter wieder unter der Zentrale anbringen. 5

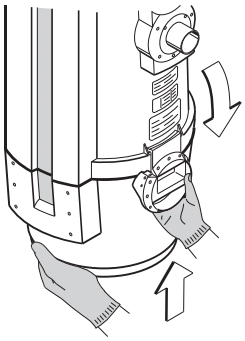

Deutsch

6.3 Austausch der Filterkartusche

Den Staubbehälter abnehmen. 1

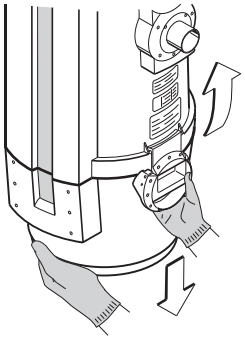

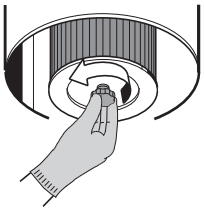

2 Den Feststellschrauben herausdrehen.

Die Filterkartusche austauschen. 3

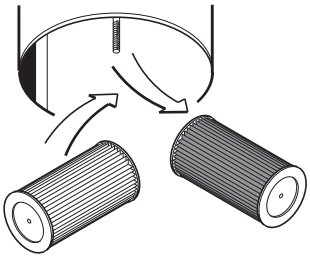

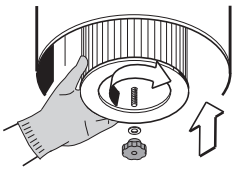

4 Den Feststellschrauben wieder hineindrehen.

Den Staubbehälter wieder unter der Zentrale anbringen. 5

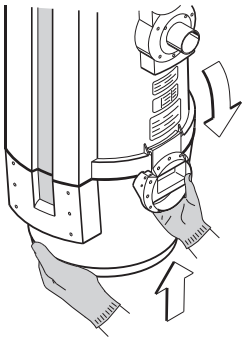

Deutsch

6.4 Pflege und Wiederverwendung der Filterkartusche

- ACHTUNG -
DIE ABSAUGZENTRALE NIEMALS OHNE FILTERKARTUSCHE IN BETRIEB NEHMEN. BEVOR DIE NACHSTEHEND BESCHRIEBENEN SCHRITTE VORGENOMMEN WERDEN, MUSS EINE ERSATZKARTUSCHE EINGESETZT WERDEN

Die Filterkartusche kann öfter wiederverwendet werden, wenn ihre Oberfläche vom anhaftenden Staub gereinigt wird. Dazu kann die Absaugzentrale und die Spitzdüse verwendet werden.

1

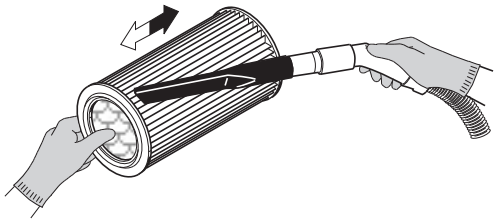

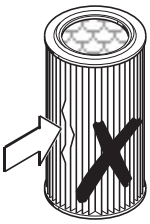

2 Sollte die Filterkartusche Risse aufweisen, darf diese nicht mehr verwendet werden.

Deutsch

7 - REPARATUREN

7.1 Grundsätzliche Kriterien

An der Absaugzentrale dürfen keine Eingriffe oder Reparaturen vorgenommen werden, die nicht von diesem Leitfaden vorgesehen sind.
Alle Eingriffe zur Beseitigung von Schäden oder Fehlfunktionen der Anlage müssen vom technisch geschulten Personal des Kundendienstes vorgenommen werden. Werden Eingriffe seitens unbefugter Personen durchgeführt, verfällt der Garantieanspruch und der Hersteller übernimmt keine Garantie für Sach- oder Personenschäden, die auf diese Eingriffe zurückzuführen sind.

8 - EMPFOHLENE ERSATZTEILE

8.1 Ersatzteilliste

Es empfiehlt sich rechtzeitig jene Ersatzteile zu besorgen, die einem besonderen Verschleiß unterworfen sind. Damit die Absaugzentrale lange funktionstüchtig bleibt, wird die ausschließliche Verwendung von Originalersatzteilen dringend geraten.

Beschreibung	Menge	Ersatzteil-Kodenummer	Modell Zentrale
Filterkartusche	1	Wie bei Prospekt	Alle

9 - STILLLEGUNG

9.1 Grundregeln

Wenn die Anlage stillgelegt werden soll, dann sollte auf unsere Gesundheit und unsere Umwelt Rücksicht genommen werden.
Informieren sie sich, ob es in ihrer Nähe Personen oder Sammelstellen gibt, wo solche Anlagen entsorgt werden können.
Die Entsorgung und das eventuelle Recycling von Teilen der Anlage muss im Sinne der geltenden Gesetzgebung erfolgen.

10 - FEHLERSUCHE

10.1 Thermal Circuit Breaker

Der Thermal Circuit Breaker ist für den Schutz der elektrischen und elektronischen Teile der Sauganlage vor Überströmungen und Kurzschlüssen verantwortlich. Der Schaltknopf “Circuit Breaker” während des richtigen Betriebs wird im Sitzbereich platziert, während im Falle eines Schutzes der Knopf von seinem Sitz entfernt wird. Die Umrüstung muss manuell erfolgen, indem man auf den Knopf drückt, dies wird nur wirksam, wenn die Ursache des Schlosses geklärt ist. Wenn die Blockade wiederholt wird, wird empfohlen, die Operation von einem spezialisierten Techniker überprüfen zu lassen.

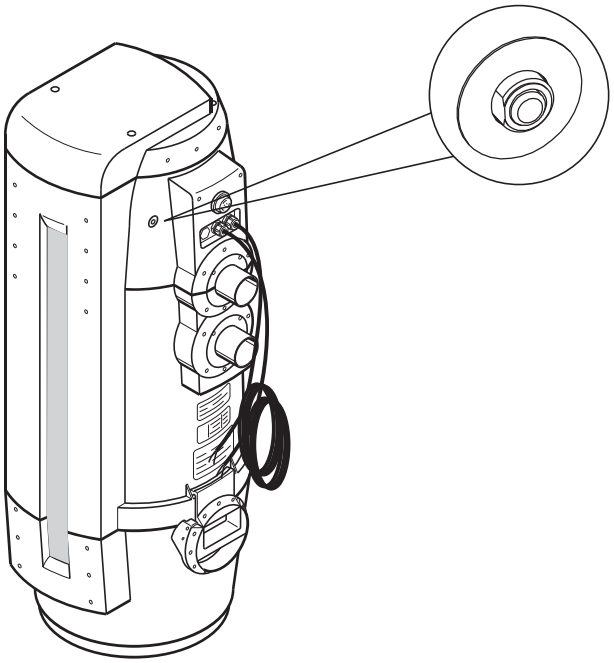

Deutsch

11 - STÖRUNGEN

11.1 Fehlersuch

Fehler	Ursache	Abhilfe
Keine der Anschlussdosen funktioniert	Das Netzkabel ist nicht eingesteck	Netzkabel einstecken
	Der Ein/Ausschalter ist auf Aus	Den Einschalter-Knopf drückene
	Il cavo del segnale di attivazione è scollegato	Steuerleitung einstecken
	Steuerleitung ist nicht eingesteckt	Einige Minuten abwarten, bis der Motor abgekühlt ist
	Der Motor-Überhitzungsschutz wurde ausgelöst	Einige Minuten abwarten, bis der Motor abgekühlt ist
Eine einzige Anschluss-Dose funktioniert nicht	Steuerleitung unterbrochen, oder Mikroschalter der Dose defekt	Kundendienst verständigen
Saugleistung ungenügend	Es werden mehrere Anschlussdosen gleichzeitig verwendet	Immer nur eine Anschlussdose verwenden
	Saugschlauch, oder Reinigungszubehör defekt	Kontrollieren ob Zubehör intakt ist und gegebenenfalls austauschen
	Filterkartusche schmutzig	Filterkartusche austauschen
	Dichtung des Staubbehälters defekt oder nicht richtig eingesetzt	Dichtung auf Unversehrtheit und richtigen Sitz überprüfen
	Rohrleitungen verstopft	Kundendienst verständigen
	Ausblasstutzen verstopft	Kundendienst verständigen
Absaugzentrale bleibt an auch wenn alle Anschlussdosen zu sind	Mikroschalter einer der Anschlussdosen defekt	Kundendienst verständigena

Deutsch